3.) Dvouobvodový přijimač s aperiodickým anodovým vinutím.

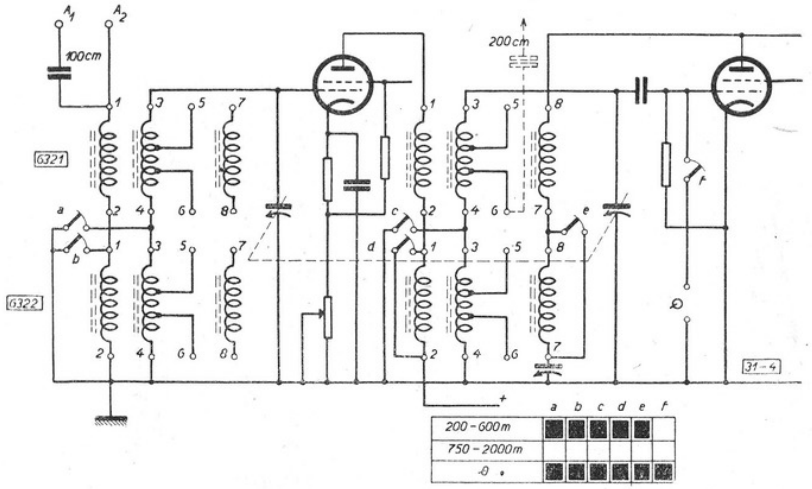

■ = zapnuto.

Pro rozsah 200—600 m použije se cívek obj. č. 6321 (2 kusy) — pro rozsah 750—2000 m cívek obj. č. 6322 (2 kusy). Zapojení jednotlivých vinutí stejné, jako v příkladě jednoobvodového přijimače: 1—2 antenní, resp. strana primérní v obvodě detekčním; 3—4 vinutí mřížkové; 7—8 vinutí reakční (u prvního obvodu zůstává nezapojeno). I zde možno použíti vývodů 5 resp. 6 pro připojení anteny, ovšem při snížené selektivitě. Obě lampy jsou navzájem vázány přímo, což představuje nejlacinější a poměrně nejúčinnější vazbu. Vývodů 5—6 lze použíti buď pro vazbu tlumivkou a kondensátorem, anebo pro příjem místní vysilací stanice bez činnosti první lampy (připojení naznačeno čárkovaně).

Ladicí otočný kondensátor vzdušný 2x500 cm — reakční otočný kondensátor s pevným dielektrikem 450 — 500 cm.

Vlnový přepinač 5-tikontaktový – vhodný je přepinač PALABA obj. č. 6453.

PÁLA AKC. SPOL., RADIOTOVÁRNA, SLANÝ.

Vysokofrekvenční cívky PALAFER-UNIVERSAL.

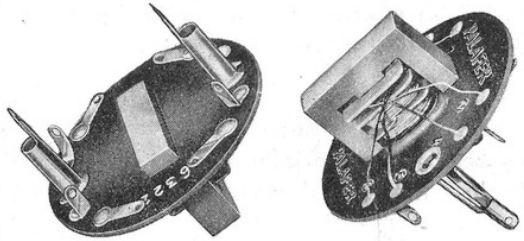

Rozsah: 200—600 m, obj. č. 6321 . . . . . Kč 15·— 16·—
750—2000 m, obj. č. 6322 . . . . . Kč 15·— 16·—

Váha: 15 g (1 kus).

Vhodný stínicí kryt ∅ 44x110 mm, obj. čís. 6403 . . . . Kč 5·— 5·50
za 1 kus, bez daně z obratu, obalu a dopravy.

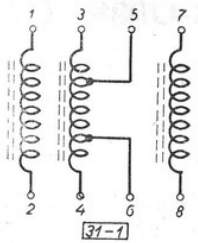

Tyto cívky splňují všechny požadavky, které se dnes kladou na vysokofrekvenční cívky přijimačů a zlepšují zastaralé ladicí obvody. Použitím železového jádra PALAFER docílí se

minimálního tlumení, vysoké permeability, úspor na vinutí, nepatrných rozměrů.

Vhodnou úpravou vinutí docíleno u cívek PALAFER-UNIVERSAL zjednodušení montáže pro běžná zapojení jedno i víceobvodová.

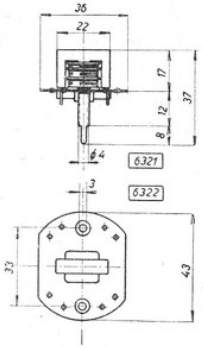

Sladění jednotlivých cívek mezi sebou je provedeno s přesností ± 0,1% podle továrního normálu. Možno proto kdykoliv přiřaditi cívku další, kterážto výhoda je vítána hlavně u víceobvodových přijimačů.

K upevnění cívky PALAFER-UNIVERSAL na chasis je svorkovnice opatřena 2-mi lampovými zdířkami, jejichž konce se prostrčí otvory v chasis a pak ohnou nebo přiletují. Odpadá tím použití připevňovacích šroubků.

www.radiohistoria.sk

Cívky UNIVERSAL lze umístiti na chasis buď vedle sebe anebo nad sebou tak, že se lampovými zdířkami provléknou šroubky ∅ 3 mm. Tyto šroubky slouží pak také k upevnění. Doporučuje se voliti vzdálenost železového jádra od chasis nejméně 10 mm.

Pro stínění cívek použije se stínicí kryt obj. čís. 6403. Připojené příklady zapojení znázorňují jen některé možnosti použití. Zapojovací plánky ve skutečné velikosti lze obdržeti pro tato zapojení:

S II U - síťová dvojka jednoobvodová (E 446 - E 443 H - T 506),
S III U - síťová trojka dvouobvodová (E 446 - E 446 - E 443 H - T 506),
B II U - bateriová dvojka jednoobvodová (KF 1 - C 243 N),
B III U - bateriová trojka dvouobvodová (KF 1 - KF 1 - C 243 N).

Cena soupravy, t. j. zapoj. plánů ve skutečné velikosti, rozložení součástek, schema, popis a pokyny k montáži, obnáší včetně porta Kč 4·—. Obnos lze zaslati ve známkách.

Příklady zapojení cívek PALAFER-UNIVERSAL.

1.) Jako odlaďovač.

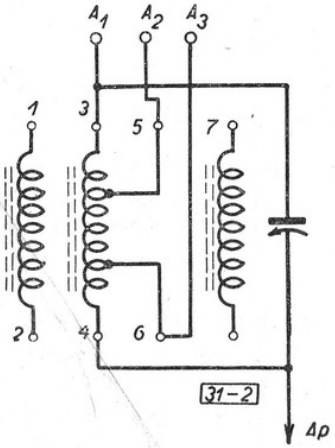

Pro rozsah 200—600 m použije se cívky obj. čís. 6321, nebo cívky obj. č. 6322 pro rozsah 750–2000 m. Antena zapojí se na A_1 - A_2 - A_3 podle požadované selektivity. Potřebný ladicí kondensátor vzdušný 500 cm nebo plochý kondensátor PALABA č. 6451. Přívod k přijimači nebo k ladicí cívce (při montáži uvnitř přijimače) označem „AP".

2.) Jednoobvodový přijimač zpětnovazební.

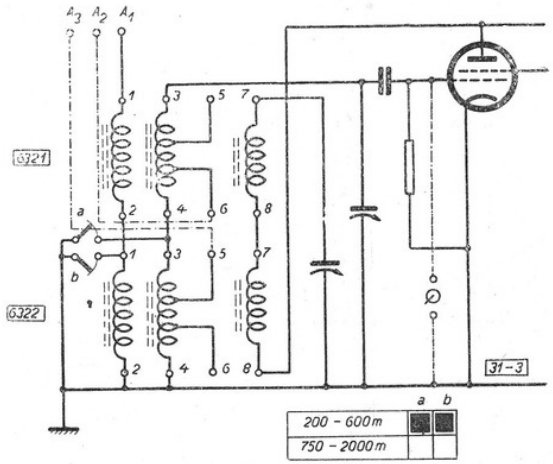

■ = zapnuto.

Pro rozsah 200—600 m použije se cívky obj. čís. 6321; pro rozsah 750—2000 m cívky obj. čís. 6322. Vinutí cívek: 1—2 antenní, 3—4 mřížkové, 7—8 zpětnovazební.

V případě, že se žádá silný příjem bez nároku na dobrou selektivitu, možno antenu zapojiti na A_2 při rozsahu 200—600 m a na A_3 při rozsahu 750—2000 m.

Ladicí otočný kondensátor je 450—500 cm vzdušný — reakční otočný kondensátor 450—500 cm s pevným dielektrikem.

Vlnový přepinač 2-polový PALABA obj. č. 6457.

www.radiohistoria.sk