ЭЛЕКТРИЧЕСКАЯ ПРИНЦИПИАЛЬНАЯ СХЕМА ПРИЕМНИКА „SPIDOLA-232"

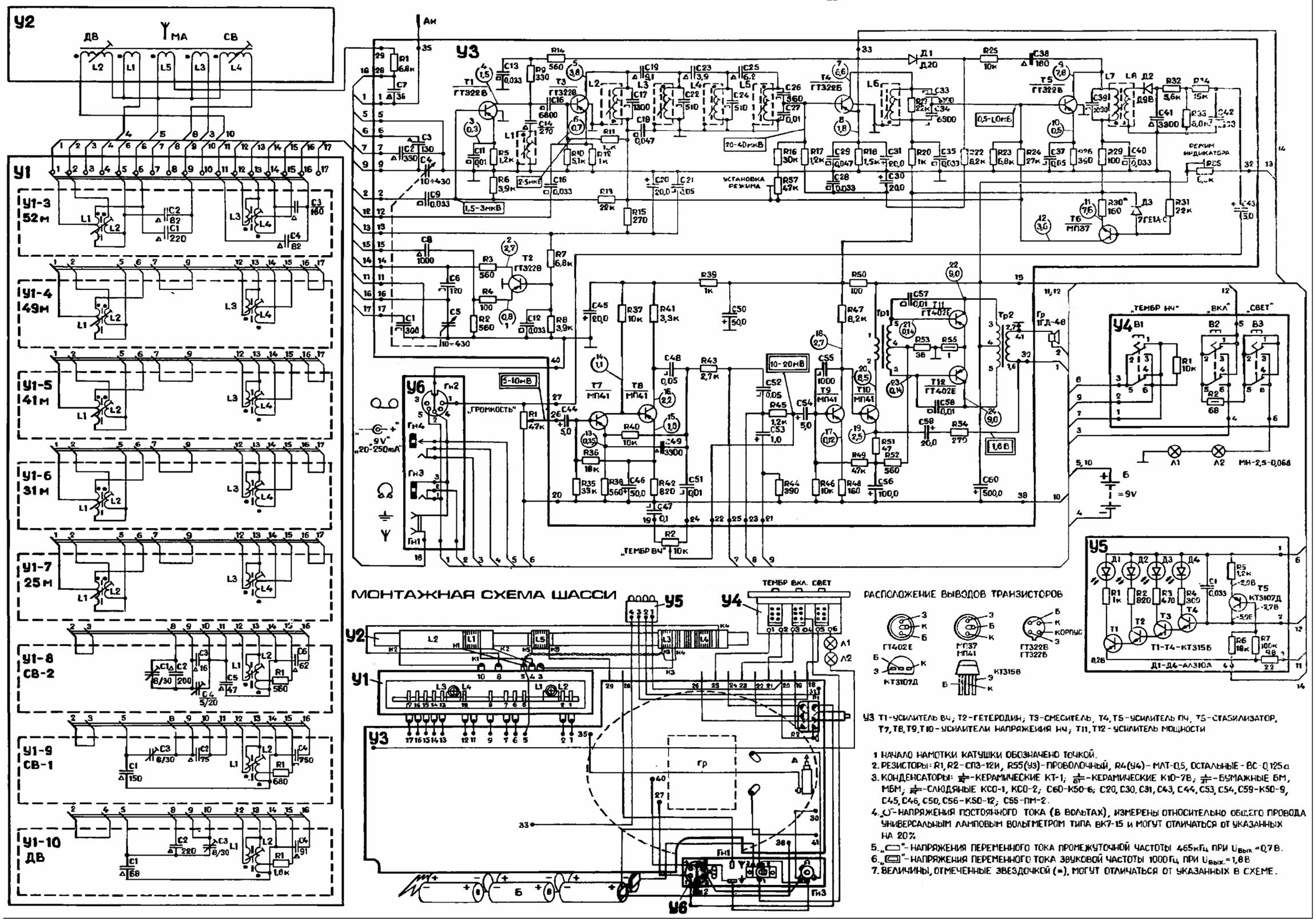

У3 Т1-усилитель ВЧ; Т2-гетеродин; Т3-смеситель, Т4, Т5-усилитель ПЧ, Т5-стабилизатор, Т7, Т8, Т9, Т10-усилители напряжения НЧ; Т11, Т12-усилитель мощности

1. Начало намотки катушки обозначено точкой.
2. Резисторы: R1, R2-СП3-12И, R55(У3)-проволочный, R4(У4)-МЛТ-0,5, остальные-ВС-0,125а
3. Конденсаторы: ⏚-керамические КТ-1; ⏚-керамические К10-7В; ⏚-бумажные БМ, МБМ; ⏚-слюдяные КСО-1, КСО-2; С60-К50-6; С20, С30, С31, С43, С44, С53, С54, С59-К50-9, С45, С46, С50, С56-К50-12; С55-ПМ-2.
4. „U"-напряжения постоянного тока (в вольтах), измерены относительно общего провода универсальным ламповым вольтметром типа ВК7-15 и могут отличаться от указанных на 20%
5. „⏦"-напряжения переменного тока промежуточной частоты 465кГц при $U_{вых}$=0,7В.
6. „⏦"-напряжения переменного тока звуковой частоты 1000Гц при $U_{вых}$=1,8В
7. Величины, отмеченные звездочкой (*), могут отличаться от указанных в схеме.